Motor Start / Stop Kumanda Devresi

TS IEC 60617 sembol yaklaşımı · örnek 24 VDC kumanda devresi

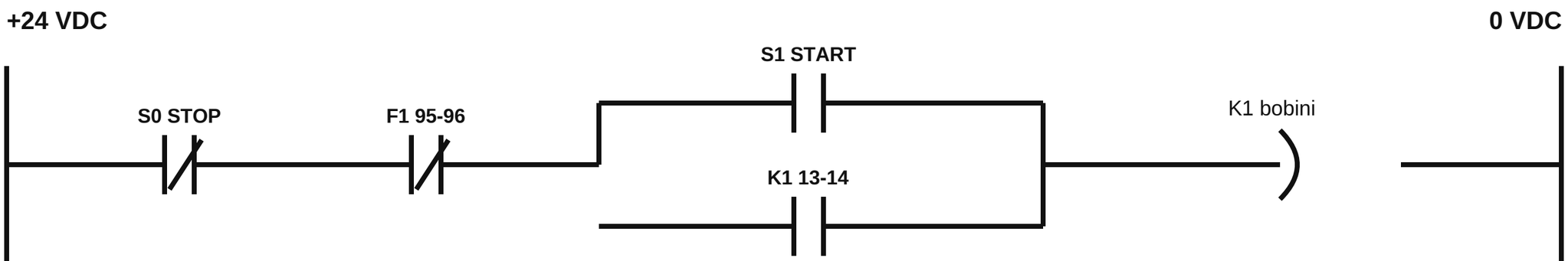

S1 START ve K1 13-14 yardımcı NO kontağı paraleldir.

Start bırakıldığında K1 yardımcı kontağı devreyi tutar (self-hold).

S0: Stop NC · S1: Start NO · F1: termik yardımcı NC · K1: kontaktör bobini · K1 13-14: yardımcı NO

Not: Gerçek makinede üretici projesi, gerilim seviyesi ve koruma koordinasyonu esas alınır.